Погрузчик лёгкий

ПЛ-0,4-320

Паспорт

(Техническое описание, инструкция по эксплуатации и техническому обслуживанию)

1.Назначение и область применения.

Наименование изделия : Погрузчик универсальный
Марка изделия: ПЛ-0.4-320

Погрузчики универсальные ПЛ-0.4-320 (в дальнейшем погрузчик) предназначены для погрузки различных грузов в транспортные средства, строительные установки, для механизации внутрискладских работ и работ в коммунальном хозяйстве.
Погрузчик может использоваться во всех почвенно-климатических зонах РФ.

ПЛ-0.4-320 Рис.1 Погрузчик ПЛ-0,4-320

2.Технические данные

Тип агрегатирования- навесной с тракторами МТЗ 320
Привод- от гидросистемы трактора
Количество обслуживающего персонала- 1 человек
Номинальная грузоподъёмность –кН (кг с) 4(400)
Отрывное усилие при давлении в системе 10 мПа (100 кг/см2 до кН(кгс) 7 (700)
Высота погрузки ковшом – 2.0 м
Угол разгрузки град. -55+- 5
Масса (конструкционная)- не более кг 380

Габаритные размеры агрегата не менее 4200+- 20
Объём гидросистемы л 7
Ширина захвата в мм 1500

3. Устройство погрузчика

Для повышения устойчивости и увеличения сцепного веса спереди или сзади трактора устанавливаются противовесы.
Гидросистема погрузчика, обеспечивающая все движения рабочих органов, работает от гидросистемы трактора и управляется рукоятками его гидрораспределителя из кабины трактора.

4.Устройство и работа составных частей погрузчика и сменных рабочих органов

4.1 погрузчик;

Погрузчик (рис.2) включает в себя крепящиеся на лонжеронах трактора две панели навески 2, раму подъёма 3 и гидроцилиндры 4, шарнирно соединённые с панелями навески, систему тяг 8, 9 и кронштейнов 6, 7, образующих с рамой подъёма, гидроцилиндрами 5, механизм изменения положения рабочих органов.

Погрузчик предназначен для осуществления связи с энергетическим средством- трактором, удержания сменных рабочих органов и управление их работой.
На погрузчик устанавливаются сменные рабочие органы, которые поставляются по отдельному заказу.

Рисунок 2.

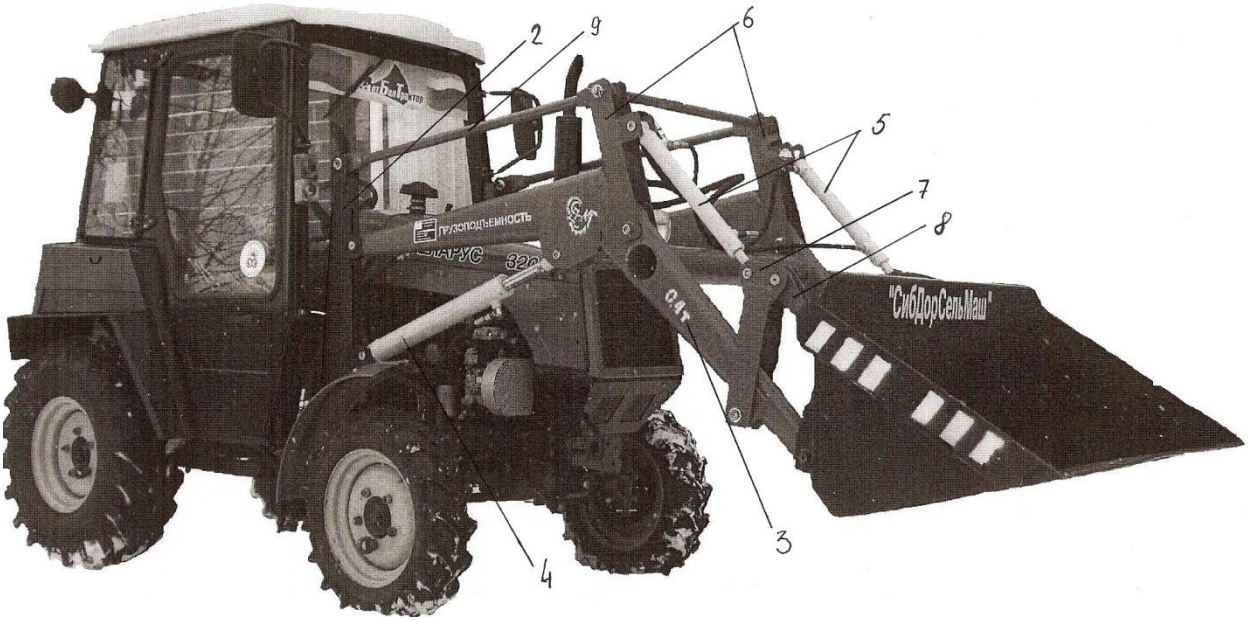

5. Требования безопасности

5.1. При выполнении работ по обслуживанию и эксплуатации погрузчиков необходимо выполнять правила техники безопасности, указанные в настоящем разделе.

5.2. Указанные меры безопасности не освобождают администрацию хозяйств от обязанности при необходимости принимать дополнительные меры для обеспечения безопасности работ.

5.3. Погрузка, перевозка погрузчика на грузовых автомобилях должны производится под наблюдением ответственного лица, назначенного администрацией. Погрузчик, погруженный на платформу, должен быть надёжно укреплён.

5.4. При перевозке погрузчика по железной дороге погрузка на платформы и в вагоны производится согласно указаниям железнодорожной администрации.

5.5. К работе на агрегате допускаются лица, не моложе 18 лет, обладающие необходимыми знаниями по устройству и эксплуатации погрузчика и трактора, а также прошедшие инструктаж по технике безопасности и имеющие документ на право управления трактором.

5.6. Агрегатирование погрузчика допускается только с тракторами, указанными в пункте 2 настоящего ТО.

5.7. Навеска на трактор должна производиться лицом, обслуживающим машину и вспомогательным рабочим, с применением инструмента и подъёмных приспособлений, гарантирующих безопасность выполнения этих операций. Используемые подъёмно-транспортные средства должны иметь грузоподъёмность не менее 5кН(0,5т)

5.8. Сборка и навеска погрузчика производятся в соответствии с настоящим ТО в той же последовательности. При этом используется инструмент, гарантирующий безопасное выполнение работ.

5.9. Навеска должна производиться на трактор, оборудованный глушителем, огнетушителем и штыковой лопатой.

5.10.При работе агрегата необходимо выполнять все правила по технике безопасности, изложенные в техническом описании и инструкции по эксплуатации трактора.

5.11. Соблюдение правильных технологических приёмов работы со всеми навесными рабочими органами является залогом безопасной работы.

Внимание !

5.12. ЗАПРЕЩАЕТСЯ !

1)выезжать на неисправном агрегате;
2)использовать погрузчик не по назначению;
3) поднимать и перевозить людей;
4) поднимать грузы, превышающие установленную технической характеристикой грузоподъёмность рабочих органов;
5) двигаться со скоростью более 5 км/ч по участкам дорог, имеющим боковой склон, большие неровности и крутые повороты;
6)транспортировать груз при максимальном вылете стрелы;
7)производить подъём грузов при ветре, превышающем 10м/с;
8)эксплуатировать агрегат на участках полей и дорог, над которыми проходят электрические провода;
9) находиться посторонним лицам на месте складирования;
10)производить работы во время грозы;
11)заправлять трактор горюче-смазочными материалами при работающем двигателе.

5.13. В случае возникновения пожара использовать средства пожаротушения, придаваемые к трактору.

5.14. Перегон погрузчика по дорогам общего пользования производить в соответствии с правилами дорожного движения.

5.15. В транспортном положении рабочие органы поднять на высоту, обеспечивающую свободный обзор дороги. При этом перекрытие световых приборов трактора не допускается. Габарит по высоте при транспортных переездах не должен превышать 3,8м. Рабочий орган подвернуть на себя.

5.16. При длительной остановке не оставлять рабочие органы погрузчика в поднятом положении. Монтажные и ремонтные работы производить при спущенных рабочих органах.

5.17. Заливку масла в гидросистему производить при втянутых штоках гидроцилиндров.

5.18. Места хранения погрузчика должны быть оборудованы в соответствии с правилами противопожарной безопасности, утверждёнными в установленном порядке.

5.19. Открытые площадки для хранения должны находиться в незатапливаемых местах и иметь по периметру водоотводные каналы. Поверхность площадок должна быть ровной с уклоном 2-3градуса для стока воды, иметь твёрдое сплошное или в виде отдельных полос (асфальтовое, бетонное или из местных материалов) покрытие, способное выдерживать нагрузку передвигающихся машин.

5.20. Погрузчики должны храниться с соблюдением интервалов между ними для проведения профилактических осмотров. Минимальное расстояние между погрузчиками в одном ряду должно быть не менее 0,7 и, а расстояние между рядами - не менее 6 м.

5.21. Места хранения погрузчика должны быть опаханы полосой шириной не менее 3 м и обеспечены средствами пожаротушения согласно указаниям пожарной инспекции. Курение в этих местах запрещается. Для курения отводятся специальные места.

5.22. При хранении погрузчика должны быть приняты меры, предотвращающие опрокидывание и самопроизвольное смещение.

6. Монтаж и подготовка к работе

Внимание! Монтаж погрузчика на трактор производить при помощи квалифицированного специалиста.

При сборке и навеске погрузчика на трактор использовать инструмент, входящий в комплект трактора.

При сборке смазать места шарнирных соединений. Правильная сборка и тщательный уход за погрузчиком увеличивают срок его службы.

6.1. Сборка и навеска подъёмного устройства.

6.1.1. Перед установкой панелей навески 2 (рис.3) на трактор необходимо демонтировать клапан-регулятор пневмосистемы.

6.1.2. Установить панели пластинами на лонжерон трактора при помощи болтов М12*40; усиливающие профили при помощи стремянок 3 (рис.3) на задний мост трактора. Соединить нижнюю перекладину при помощи болтов М16*40 .

6.1.3. Установить раму подъёма 1 (рис.3) несущими втулками в кронштейн 12 (рис.3)панелей при помощи пальцев д.25мм, дл.95мм

6.1.4. Сборка механизма стабилизатора;

-установить тяги 10 (рис.3)в кронштейны 11 (рис.3) панелей при помощи пальцев д.25мм, дл.95мм

-установить на тяги 10 верхние стойки 8 (рис.3) при помощи верхней перекладины 9 (рис.3). Затем установить стойки нижним краем на раму подъёма в позицию 15 (рис 3)при помощи пальцев д.25мм, дл.130мм

- установить гидроцилиндр 5 (рис 3) на кронштейны стоек при помощи пальцев д.25мм,дл.95мм

- установить передние стойки 7 (рис 3) на раму подъёма при помощи пальцев

д.25мм,дл.130мм

- соединить гидроцилиндры 5 (рис 3) со стойками при помощи пальцев д.25мм, дл.95мм.
- на свободную проушину стоек 7 (рис 3) установить тяги 6 (рис 3) при помощи пальцев д.25мм, дл.95мм

6.1.5. Установить гидроцилиндры 4 (рис 3) основанием в позицию 13 (рис 3)панелей при помощи пальцев, д.25мм дл.85мм и штоком в позицию 16 (рис 3) рамы при помощи пальцев д.25мм, дл.85мм . Внимание! Устанавливать гидроцилиндры следует штуцерами вниз (от стрелы).

6.1.6. Установить трубки на раму подъёма при помощи пластин крепления и гаек М8.

6.1.8. Соединить погрузчик с гидросистемой трактора при помощи РВД и штуцеров входящих в комплект погрузчика.

6.1.9. При помощи пальцев д.25мм, дл.105мм устанавливается рабочий орган (ковш,вилы и тд.)

P.S. 1)Рекомендуется производить полную затяжку резьбовых соединений только после полной сборки агрегата – это облегчит работу по сборке.

2) Перед запуском в работу ещё раз тщательно проверьте последовательность соединения гидросистемы трактора и погрузчика.

7.Техническое обслуживание

7.1. Хозяйства, имеющие погрузчик ПЛ-0,4 обязаны содержать их в течении всего срока службы в технически исправном состоянии.

7.2. Технически исправное состояние и постоянная готовность к работе машины достигается путем планомерного осуществления системы мероприятий по их техническому обслуживанию.

7.3. При использовании погрузчика устанавливаются следующие виды технического обслуживания:

1) ежесменное (ЕТО) через 10 часов (после смены);

2) сезонное (СТО) по окончании сезона ;

7.4. Недостатки, обнаруженные при проведении технических обслуживаний, должны быть устранены.

7.5 Эксплуатировать погрузчик, не прошедшие очередного технического обслуживания, запрещается.

7.6. Смазка агрегата: износ шарнирных соединений в значительной степени *зависит от правильной и своевременной смазки. Для смазки применяется* солидол по ГОСТ 1033-79 или литол 24.

ГАРАНТИЙНЫЕ УСЛОВИЯ

Завод изготовитель выражает Вам свою признательность за сделанный Вами выбор и гарантирует бесперебойную работу оборудования при соблюдении всех требований по эксплуатации.

По всем вопросам, касающимся гарантийных обязательств, обращайтесь, пожалуйста, на завод изготовитель.

УСЛОВИЯ ГАРАНТИИ

1. . Настоящая гарантия действует при соблюдении следующих условий:

   Запрещается:
   -эксплуатировать неисправный агрегат;
   -использовать погрузчик не по назначению;
   -поднимать грузы, превышающие установленную технической характеристикой грузоподъёмность.
   -транспортировать груз при максимальном вылете стрелы.
   2.Условия гарантии не распространяются:
   -на агрегаты, получившие повреждения вследствии изменения покупателем конструкции рабочих органов;
   -на агрегаты, получившие повреждения, напрямую не связанные с эксплуатацией погрузчика.
   Завод оставляет за собой право вносить изменения в конструкцию агрегата, не описанные в данном ТО и ИЭ.

Дата выпуска_____

Подпись лиц, ответственных за приемку

М.П.
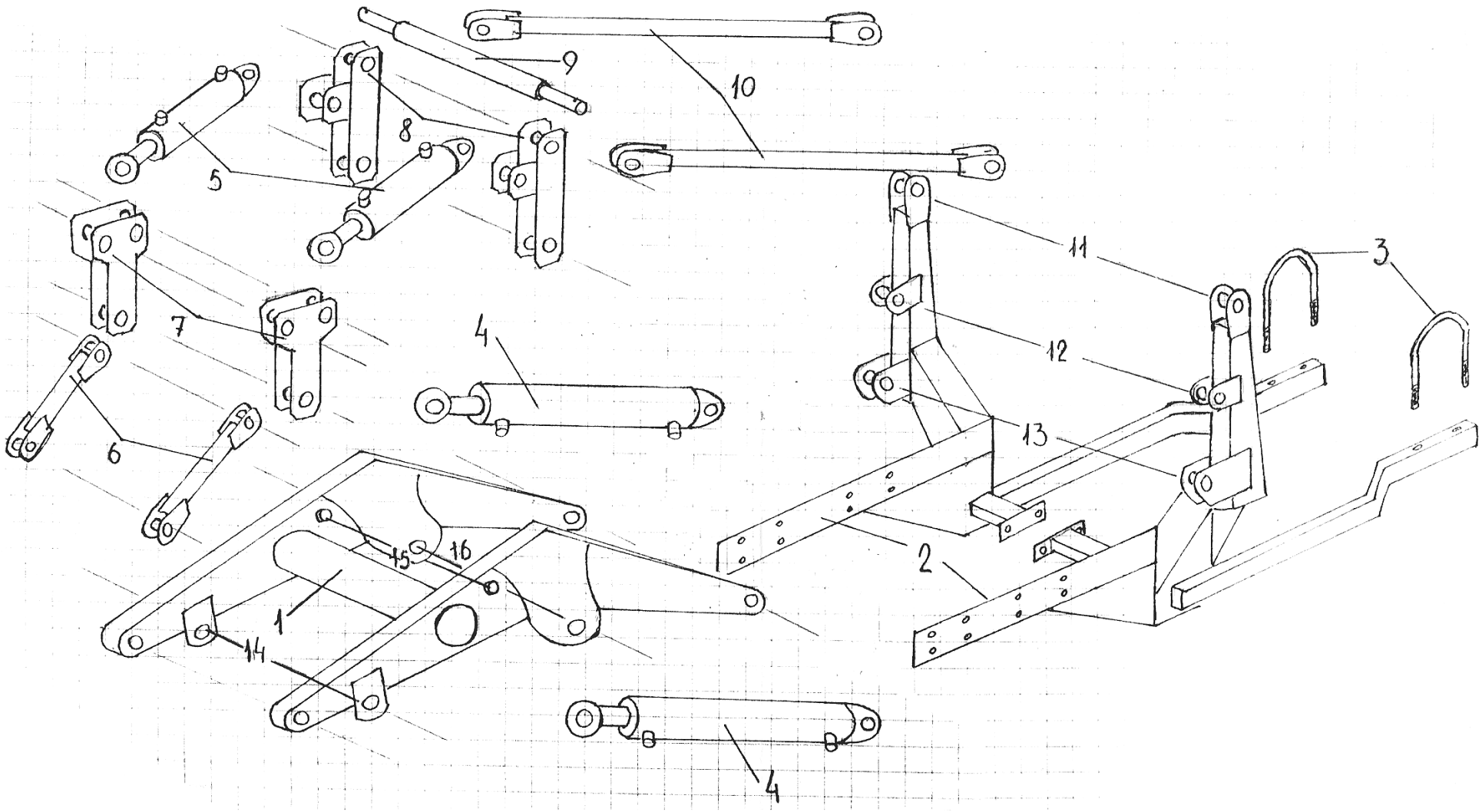
Схема сборки.